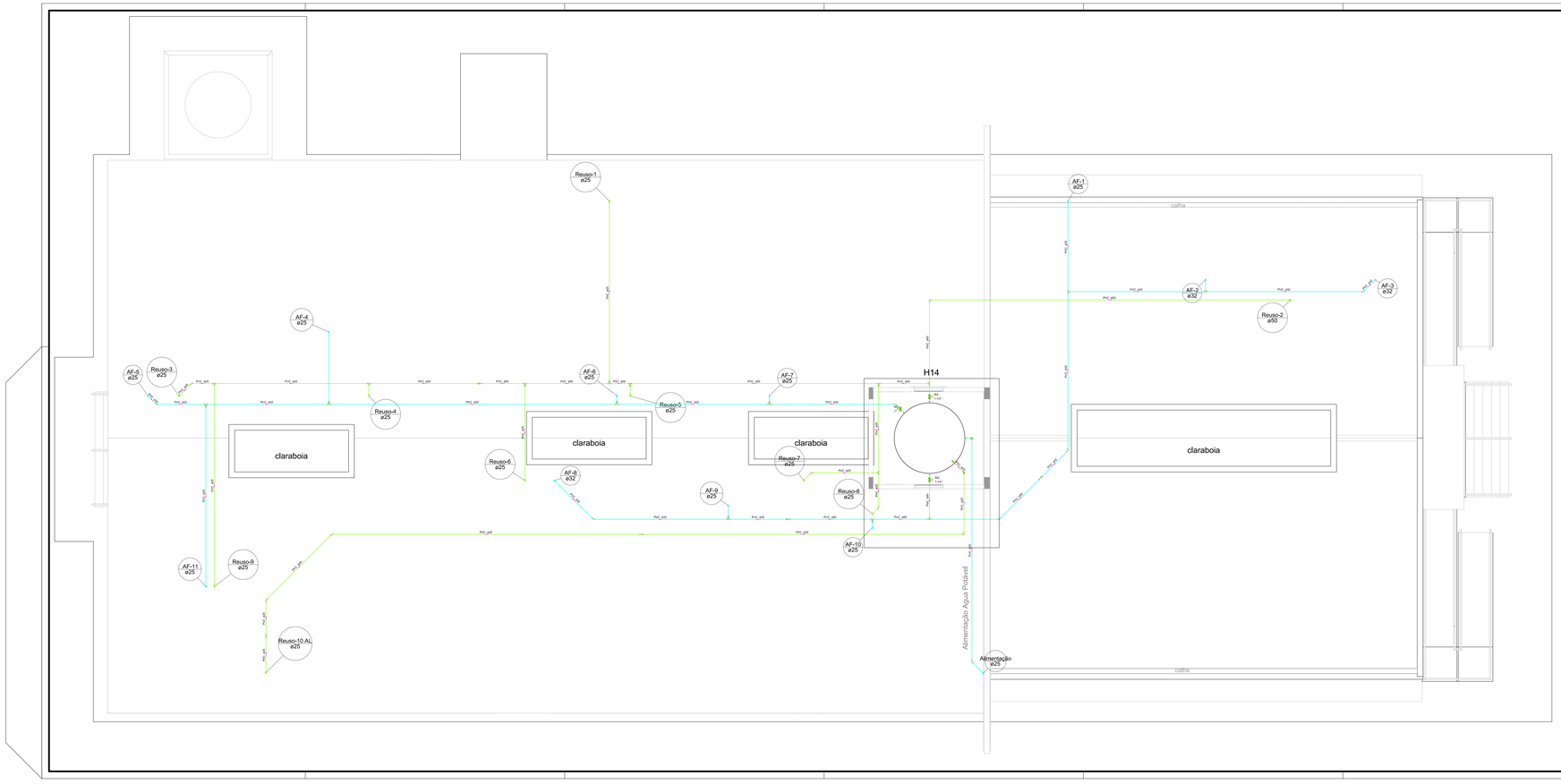

Lista de Materiais

Aquatic		
	Registro bruto de gaveta industrial	
	20 mm - 1/2"	2 un
	Registro bruto de gaveta industrial	
	25 mm - 3/4"	2 un
PVC Soldável		
	Adaptador curto c/bolsa e rosca p/ reg.ø50	
	50 mm - 1 1/2"	2 un
	Adaptador curto c/bolsa e rosca p/ registro	
	25 mm - 3/4"	2 un
	Bucha de redução soldável longa	
	50 mm - 25 mm	1 un
	Curva 45 soldável	
	25 mm	5 un
	Curva 90 soldável	
	50 mm	12 un
	Joelho 90	
	curto soldável	
	25 mm	2 un
	Tubos	
	25 mm	28.00 m
	50 mm	33.27 m
	Tê 90 soldável	
	25 mm	1 un
	50 mm	1 un
	Tê de redução 90 soldável	
	50 mm - 25 mm	3 un
	Cola para tubos e conexões	
	Lata de cola de 175 gramas com bucha de brilho	
	75 mm - 1/2"	1 un
Metais		
	Registro bruto de gaveta industrial	
	50 mm - 2"	
	Registro de gaveta bruto ABNT	1 un
	50 mm - 2"	1 un
PVC Cola soldável		
	Adaptador p/ flange liso c/ o ø 32 água	
	32 mm - 1"	1 un
	Adaptador p/ flange liso c/ o ø 50 água	
	50 mm - 1"	1 un
	Adaptador curto	
	25 mm - 3/4"	2 un
	Adaptador curto c/bolsa e rosca p/ registro	
	50 mm - 1 1/2"	2 un
	Bucha de redução soldável longa	
	50 mm - 25 mm	2 un
	Curva 45 soldável	
	25 mm	1 un
	32 mm	1 un
	Curva 90 soldável	
	25 mm	8 un
	32 mm	4 un
	50 mm	8 un
	Joelho 45 soldável	
	25 mm	2 un
	Joelho 90° soldável	
	25 mm	2 un
	Luva de redução 90 soldável	
	32 mm - 25 mm	2 un
	50 mm - 25 mm	24.00 m
	Tubos	19.00 m
	25 mm	13.00 m
	50 mm	
	Tê 90 soldável	
	25 mm	2 un
	50 mm	2 un
	Tê de redução 90 soldável	
	32 mm - 25 mm	2 un
	50 mm - 25 mm	2 un

Legenda

R	Registro bruto gaveta ABNT (PVC soldável) - R0
R1	Registro bruto gaveta Industrial (PVC soldável) - R0

Legenda das indicações

1:1	Levantos com cadte de 90° - 25 mm - 1/2"
1:1	Registro bruto gaveta Industrial (PVC soldável) - 1 1/2"

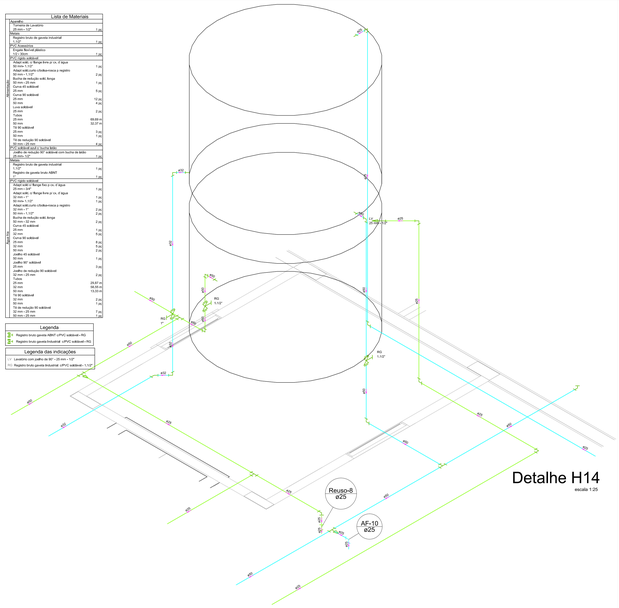

BARRILETE
escala 1:50

CLIENTE: IFC CAMPUS ARAQUARI				FOLHA 06
LOCAL: BR 280 KM 27				FORMATO A1
BAIRRO: ---		CIDADE: ARAQUARI - SC		
BARRILETE				
PROJETO DE INSTALAÇÃO HIDRÁULICA				
Desenhista: Cirilo Junior	Revisão: Indicadas	Data: 19/09/2013	Data c/ revisão: 21/10/2013	Orlando Alexandre Almeida Jr. Engenheiro Civil
Rua Nazareno, 426 - Bairro Gloria - Joinville - SC - Fone 47 3437-8555				CRILO E ALEXANDRIA ALMEIDA JR Engenheiro Civil - CREA SC 064274-4